falper.
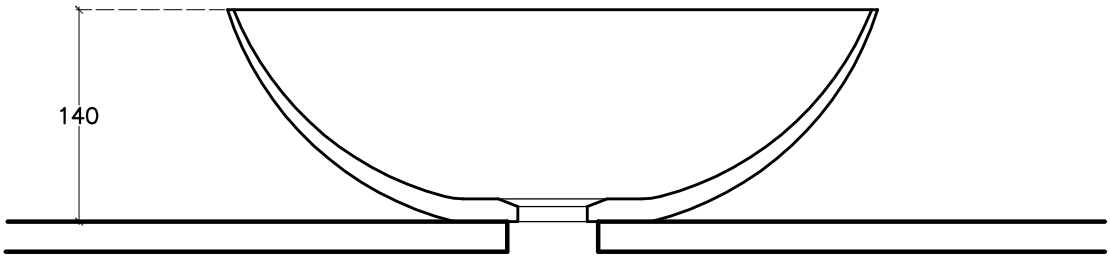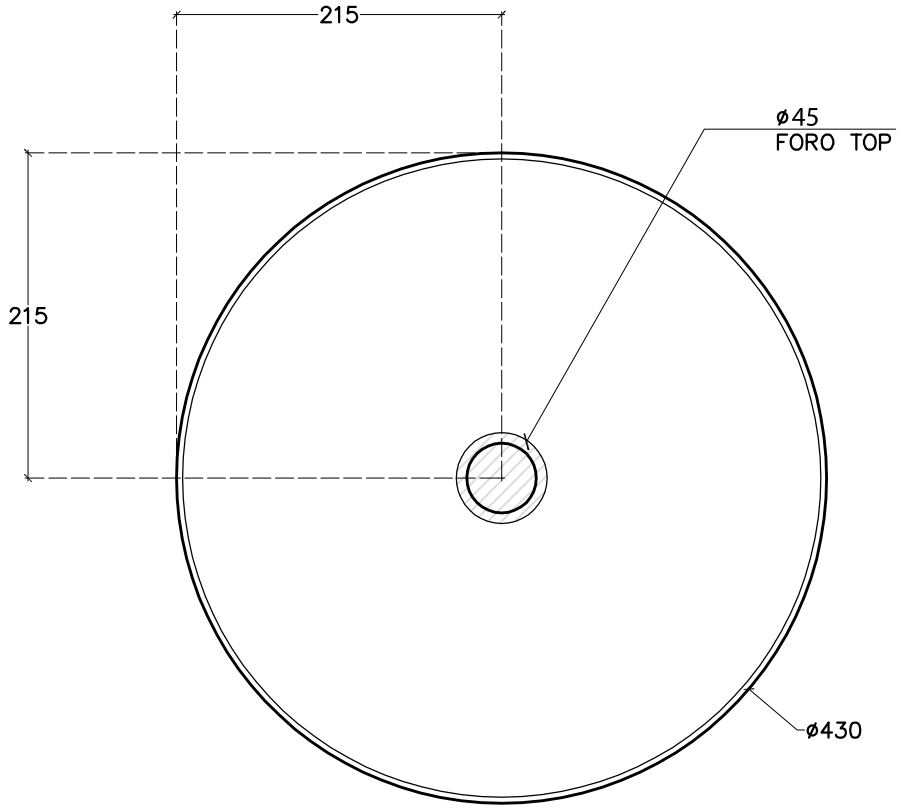
LAVABO DA APPOGGIO CIOTOLA 43
Overlying washbasins CIOTOLA 43